SE1014 3W 230VAC

Spot LED agencement

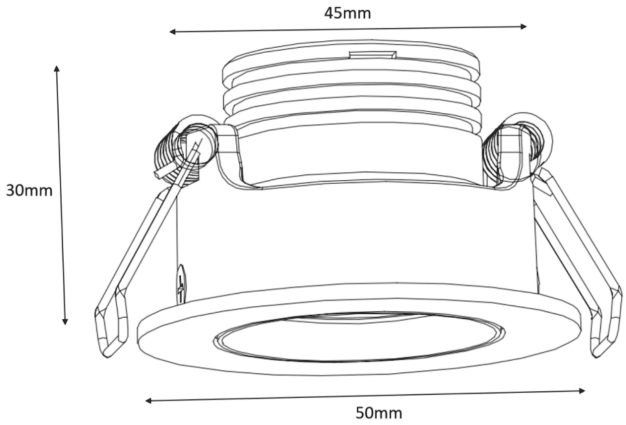

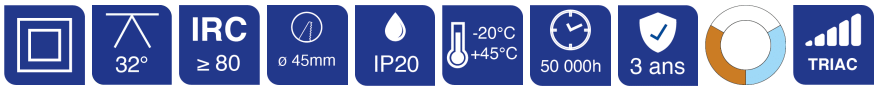

Caractéristiques techniques

DIAMÈTRE	50,0mm
PUISSANCE MAXIMALE	3,0W
TENSION D'ALIMENTATION	230Vac
DIMENSIONS D'ENCASTREMENT	∅45,0mm
ACCESSOIRE INCLUS	Driver de classe II variable 105mA avec connectique au secondaire (14 cm sur le spot et 16cm sur le driver)
POIDS	86,0g
MATIÈRE	Aluminium
HAUTEUR ENCASTRÉE	30,0mm
HAUTEUR	32,0mm
CONDITIONNEMENT	1

Références

NOM COMMERCIAL RÉF. CONSTRUCTEUR	TEINTE	FLUX	EFFICACITÉ LUMINEUSE	COULEUR DU PRODUIT
SE1014-CCT ENG0600100000014	3000°K/4000°K/5700 °K	BL30: 180lm BL40: 200lm BL57: 220lm	60lm/W	Blanc