LR2500ZG

Convertisseur ZIGBEE/DALI

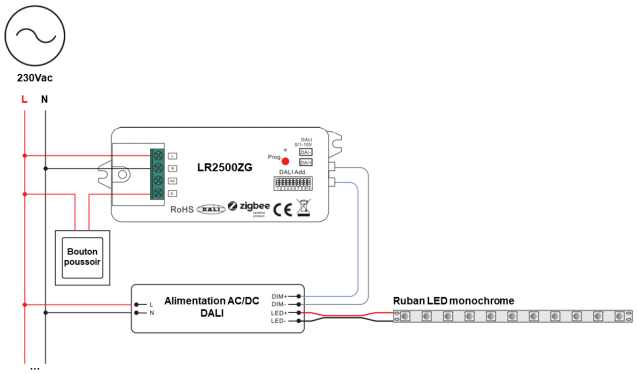

Bon à savoir

Ce produit utilise le protocole sans fil ZIGBEE et filaire DALI et reste compatible avec d'autres modules utilisant ces mêmes langages de communication.

Caractéristiques techniques

LARGEUR	37,0mm
LONGUEUR	85,0mm
HAUTEUR	20,0mm
POIDS	40,0g
PORTÉE DU SIGNAL	30m en champ libre
TENSION D'ALIMENTATION	100-240Vac
CONDITIONNEMENT	1

Références

NOM COMMERCIAL RÉF. CONSTRUCTEUR	ENTRÉE	SORTIE
LR2500ZG ENG0400203000006	PUSH, ZIGBEE	DALI