PE6300 300W

Projecteur LED symétrique

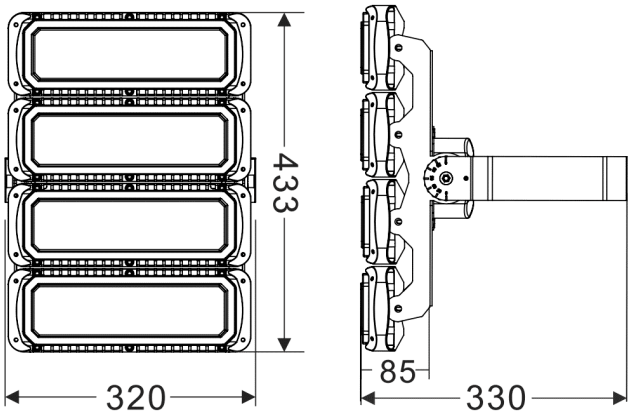

Caractéristiques techniques

LARGEUR	320,0mm
LONGUEUR	433,0mm
HAUTEUR	330,0mm
MATIÈRE	Aluminium,Polycarbonate
POIDS	8,3kg
TENSION D'ALIMENTATION	100-240Vac
PUISSANCE MAXIMALE	300,0W
CONDITIONNEMENT	1

Références

NOM COMMERCIAL RÉF. CONSTRUCTEUR	TEINTE	FLUX	EFFICACITÉ LUMINEUSE	TYPE DE VARIATION	COULEUR DU PRODUIT
PE6300NOIRBL30 ENG0800200000009	3000°K	37250lm	120lm/W	Non variable	Noir
PE6300NOIRBL57 ENG0800200000010	5700°K	37250lm	120lm/W	Non variable	Noir