PE5150 150W

Projecteur LED symétrique

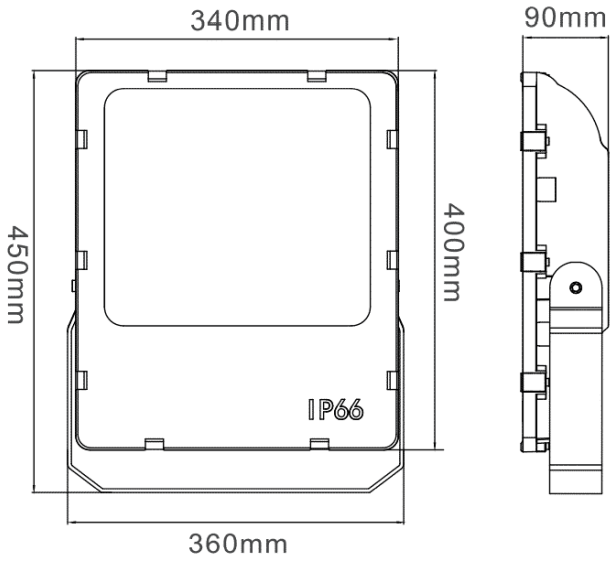

Caractéristiques techniques

LARGEUR	360,0mm
LONGUEUR	450,0mm
PUISSANCE MAXIMALE	150,0W
TENSION D'ALIMENTATION	100-240Vac
POIDS	7,5kg
MATIÈRE	Aluminium
HAUTEUR	90,0mm
CONDITIONNEMENT	1

Références

NOM COMMERCIAL RÉF. CONSTRUCTEUR	TEINTE	FLUX	EFFICACITÉ LUMINEUSE	TYPE DE VARIATION	COULEUR DU PRODUIT
PE5150BL30 ENG0800100000017	3000°K	16590lm	110lm/W	Non variable	Noir
PE5150BL57 ENG0800100000018	5700°K	17300lm	115lm/W	Non variable	Noir