# LR2346R-V2-3

**Récepteur HF RGBW**

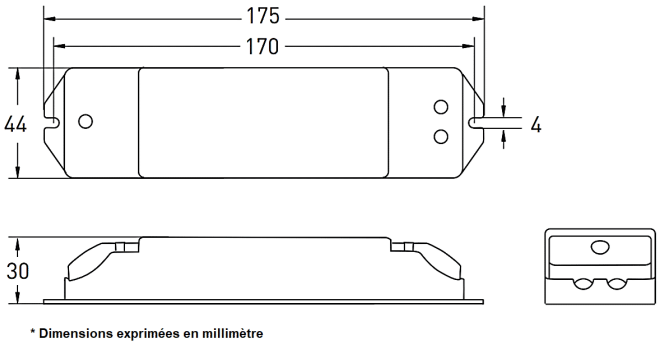


III | IP20 | -30°C +55°C | 3 ans | HF

## Caractéristiques techniques

| | |
|---|---|
| **LARGEUR** | 44,0mm |
| **LONGUEUR** | 175,0mm |
| **HAUTEUR** | 30,0mm |
| **POIDS** | 170,0g |
| **PORTÉE DU SIGNAL** | 30m en champ libre |
| **TENSION D'ALIMENTATION** | 5-24Vdc |
| **CONDITIONNEMENT** | 1 |

## Références

| NOM COMMERCIAL<br>RÉF. CONSTRUCTEUR | SORTIE | PUISSANCE MAX. TOTALE | PUISSANCE MAX. PAR SORTIE |
|---|---|---|---|
| **LR2346R-V2-3**<br>ENG0400103000003 | 4 commandes PWM | 100W @5Vdc<br>240W @12Vdc<br>480W @24Vdc | 25W @5Vdc<br>60W @12Vdc<br>120W @24Vdc |