LC1100

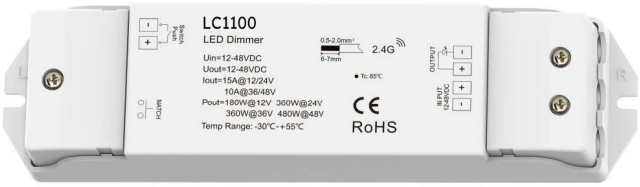

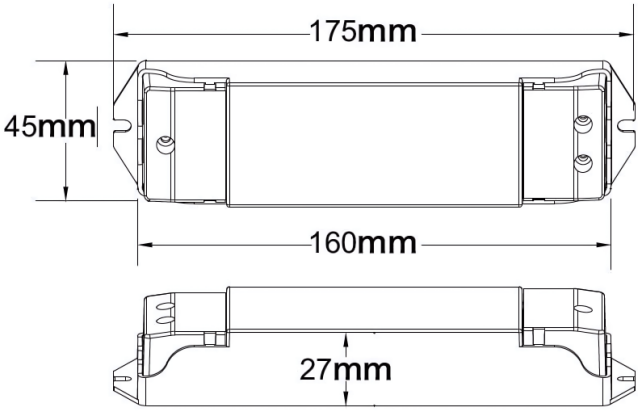

III IP20 5 ans

Caractéristiques techniques

LARGEUR	45,0mm
LONGUEUR	16,0cm
HAUTEUR	2,7cm
POIDS	116,0g
PORTÉE DU SIGNAL	30m en champ libre
TENSION D'ALIMENTATION	12-48Vdc
CONDITIONNEMENT	1

Références

NOM COMMERCIAL RÉF. CONSTRUCTEUR	ENTRÉE	SORTIE	PUISSANCE MAX. TOTALE	PUISSANCE MAX. PAR SORTIE
LC1100 ENG0400603000001	PUSH-DIM, RF	1 x PWM	180W @12Vdc 360W @24Vdc 480W @48Vdc	180W @12Vdc 360W @24Vdc 480W @48Vdc