PR6001-GRIS

Profilé passage de câbles

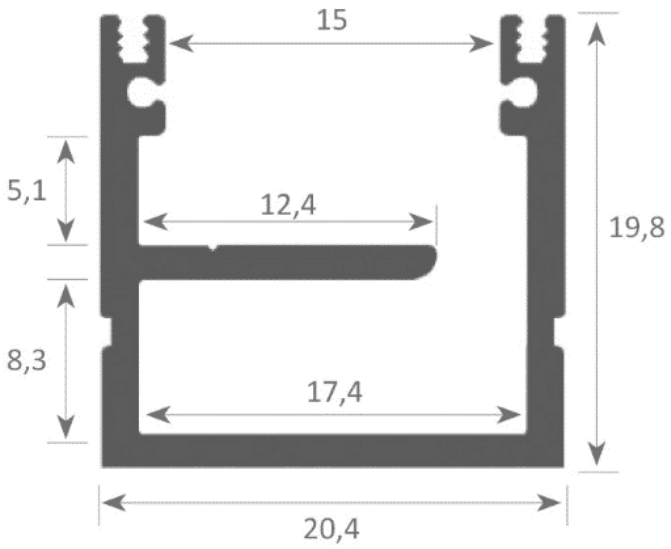

Caractéristiques techniques

LARGEUR	20,4mm
LARGEUR INTÉRIEURE	12,4mm
HAUTEUR	19,8mm
MATIÈRE	Aluminium
ACCESSOIRE INCLUS	Diffuseur
CONDITIONNEMENT	1

Les Profilés, Spécifiques

Références

NOM COMMERCIAL RÉF. CONSTRUCTEUR	LONGUEUR	TYPE DE CAPOT	COULEUR DU PRODUIT
PR6001-2MGRIS ENG0300100000035	2,0m	Opale	Gris
PR6001-GRIS-SP ENG0310100000028	Sur-mesure	Opale	Gris

Accessoires associés non inclus

NOM COMMERCIAL RÉF. CONSTRUCTEUR	DESCRIPTION	COULEUR	MATIERE	ILLUSTRATION
PR6001-2 ENG0309902000056	PR6001 CLIPS VENDU PAR 2	Gris	Métal	
PR6001-1GRIS ENG0309901000202	PR6001 BOUCHON DE FINITION GRIS VENDU PAR 2	Gris	Plastique	