PR5014-GRIS

Profilé en saillie

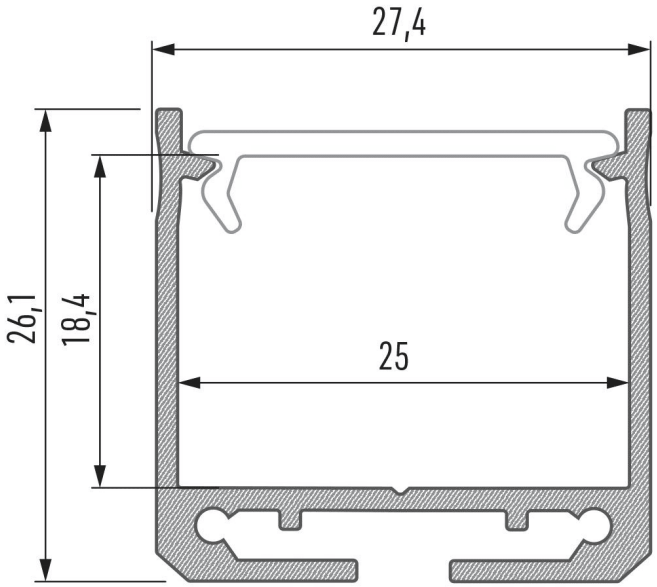

Caractéristiques techniques

LARGEUR	27,4mm
LARGEUR INTÉRIEURE	25,0mm
HAUTEUR	26,1mm
MATIÈRE	Aluminium
CONDITIONNEMENT	1

Références

NOM COMMERCIAL RÉF. CONSTRUCTEUR	LONGUEUR	COULEUR DU PRODUIT
PR5014-GRIS-2M ENG0300400000014	2,0m	Gris

Accessoires associés non inclus

NOM COMMERCIAL RÉF. CONSTRUCTEUR	DESCRIPTION	COULEUR	MATIERE	ILLUSTRATION
PR5000-1FR-2M ENG0309904000001	PR5000-1FR CAPOT DOUBLE PMMA FROZEN LONGUEUR DE 2M	Frosté	PMMA	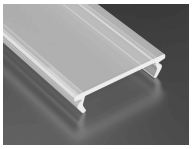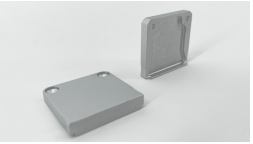
PR5014-1GRIS ENG0309901000201	PR5014 BOUCHON DE FINITION GRIS VENDU PAR 2	Gris	Plastique