PR5006-GRIS

Profilé pour plaque de plâtre

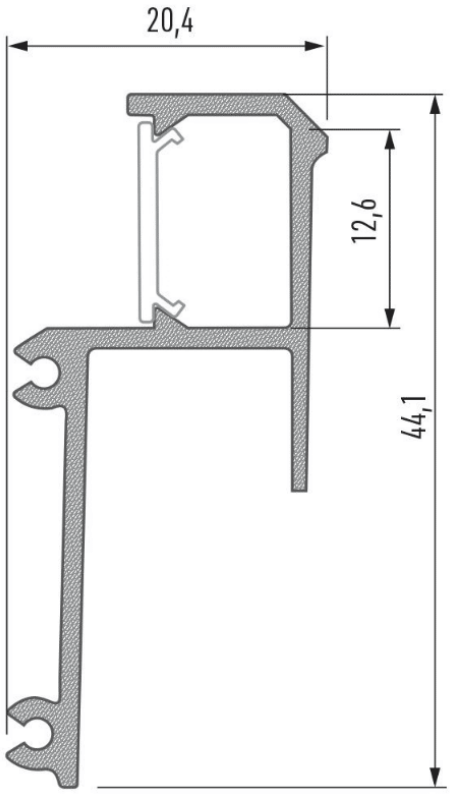

Caractéristiques techniques

LARGEUR	44,1mm
LARGEUR INTÉRIEURE	12,6mm
HAUTEUR	20400,0mm
MATIÈRE	Aluminium
CONDITIONNEMENT	1

Références

NOM COMMERCIAL RÉF. CONSTRUCTEUR	LONGUEUR	COULEUR DU PRODUIT
PR5006-2MGRIS ENG0300300000014	2,0m	Gris
PR5006-GRIS-SP ENG0310300000014	Sur-mesure	Gris

Accessoires associés non inclus

NOM COMMERCIAL RÉF. CONSTRUCTEUR	DESCRIPTION	COULEUR	MATIERE	ILLUSTRATION
PR5000-2FR-SP ENG0319904000002	PR5000-2FR CAPOT BASIC PMMA FROZEN SUR-MESURE 1CM	Frosté	PMMA	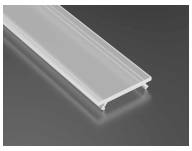
PR5000-2NO-SP ENG0319904000006	PR5000-2NO CAPOT BASIC PMMA NOIR SUR-MESURE 1CM	Noir	PMMA	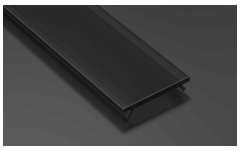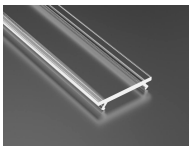
PR5000-2TR-SP ENG0319904000007	PR5000-2TR CAPOT BASIC PMMA TRANSPARENT SUR-MESURE 1CM	Transparent	PMMA