PR5005-BLANC

Profilé pour plaque de plâtre

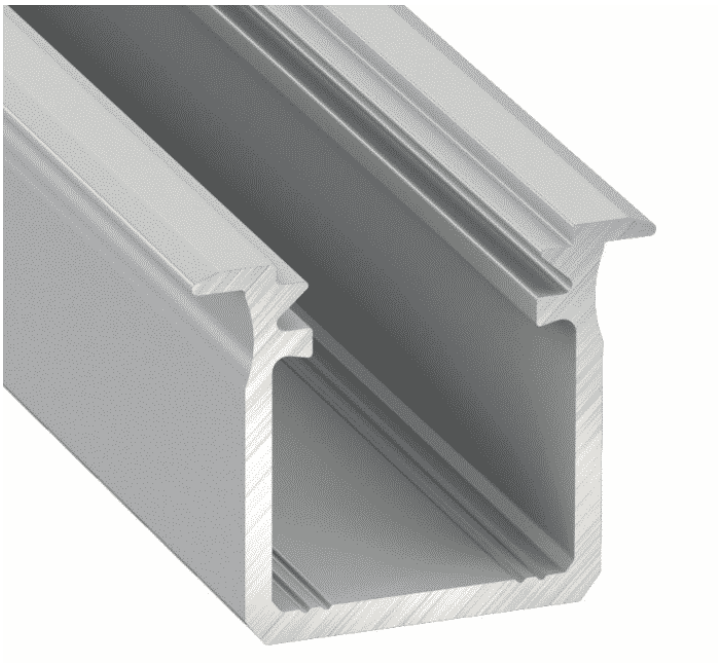

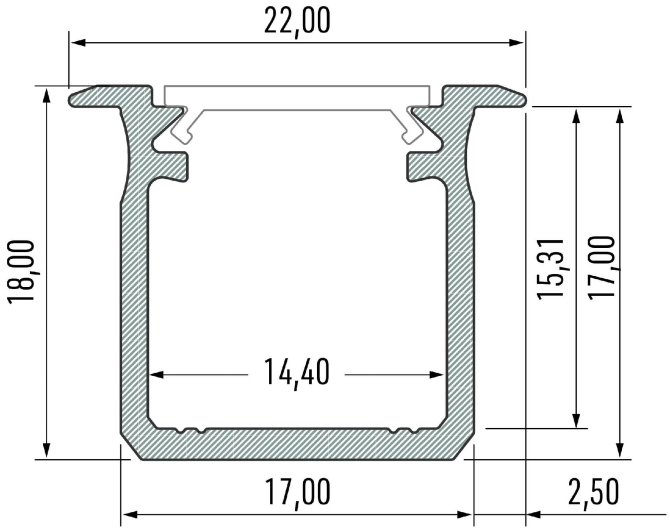

Caractéristiques techniques

LARGEUR	39,4mm
LARGEUR INTÉRIEURE	13,6mm
HAUTEUR	20,2mm
MATIÈRE	Aluminium
CONDITIONNEMENT	1

Références

NOM COMMERCIAL RÉF. CONSTRUCTEUR	LONGUEUR	COULEUR DU PRODUIT
PR5005-2MBLANC ENG0300300000011	2,0m	Blanc
PR5005-3MBLANC ENG0300300000020	3,0m	Blanc

Accessoires associés non inclus
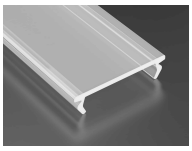
NOM COMMERCIAL RÉF. CONSTRUCTEUR	DESCRIPTION	COULEUR	MATIERE	ILLUSTRATION
PR5000-1FR-3M ENG0309904000002	PR5000-1FR CAPOT DOUBLE PMMA FROZEN LONGUEUR DE 3M	Frosté	PMMA