PR4014-GRIS

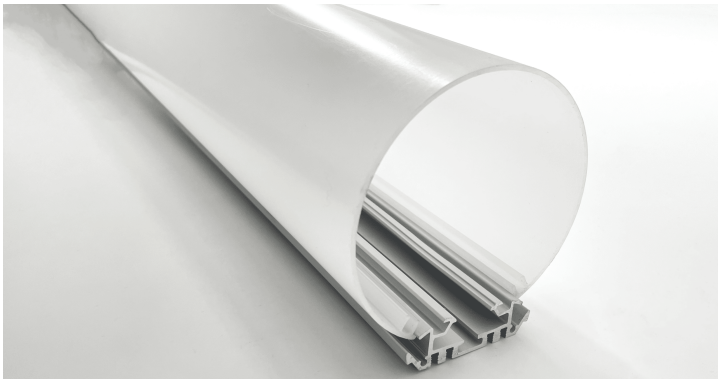

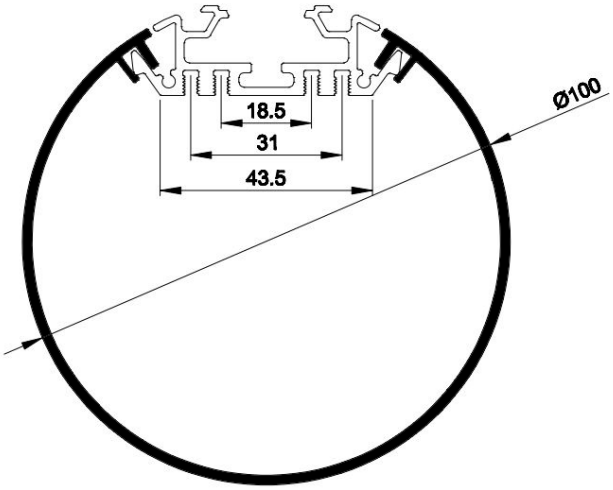

Caractéristiques techniques

LARGEUR	100,0mm
LARGEUR INTÉRIEURE	18,0mm
HAUTEUR	100,0mm
MATIÈRE	Aluminium
ACCESSOIRE INCLUS	Diffuseur
CONDITIONNEMENT	1

Références

NOM COMMERCIAL RÉF. CONSTRUCTEUR	LONGUEUR	COULEUR DU PRODUIT
PR4014GRIS ENG1200000000594	200cm	Gris
PR4014GRIS-SP ENG1200000000595	Sur-mesure	Gris

Accessoires associés non inclus

NOM COMMERCIAL RÉF. CONSTRUCTEUR	DESCRIPTION	COULEUR	MATIERE	ILLUSTRATION
PR4014-2GRIS ENG1200000000593	PR4014 CLIPS DE FIXATION VENDU PAR 2	Gris	Métal	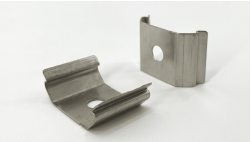
PR4014-1GRIS ENG1200000000592	PR4014 BOUCHON DE FINITION GRIS VENDU PAR 2	Gris		