PR4013-GRIS

Profilé luminaire

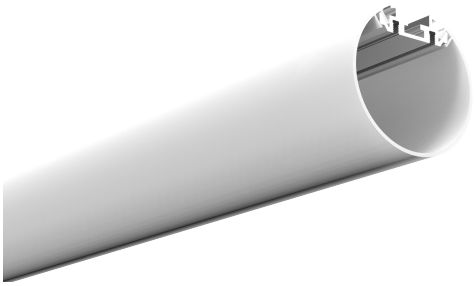

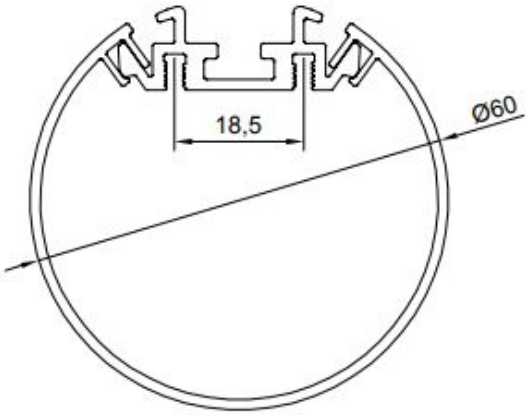

Caractéristiques techniques

LARGEUR	60,0mm
LARGEUR INTÉRIEURE	18,5mm
HAUTEUR	60,0mm
MATIÈRE	Aluminium
ACCESSOIRE INCLUS	Diffuseur
CONDITIONNEMENT	1

Références

NOM COMMERCIAL RÉF. CONSTRUCTEUR	LONGUEUR	TYPE DE CAPOT	COULEUR DU PRODUIT
PR4013GRIS ENG0300400000005	2,0m	Opale	Gris
PR4013GRIS-SP ENG0310400000004	Sur-mesure	Opale	Gris

Accessoires associés non inclus

NOM COMMERCIAL RÉF. CONSTRUCTEUR	DESCRIPTION	COULEUR	MATIERE	ILLUSTRATION
PR4013-2GRIS ENG0309902000044	PR4013 CLIPS VENDU PAR 2	Gris	Inox	
PR4013-1GRIS ENG0309901000156	PR4013 BOUCHON DE FINITION GRIS VENDU PAR 2	Gris	ABS	