PR4010-GRIS

Profilé à intégrer

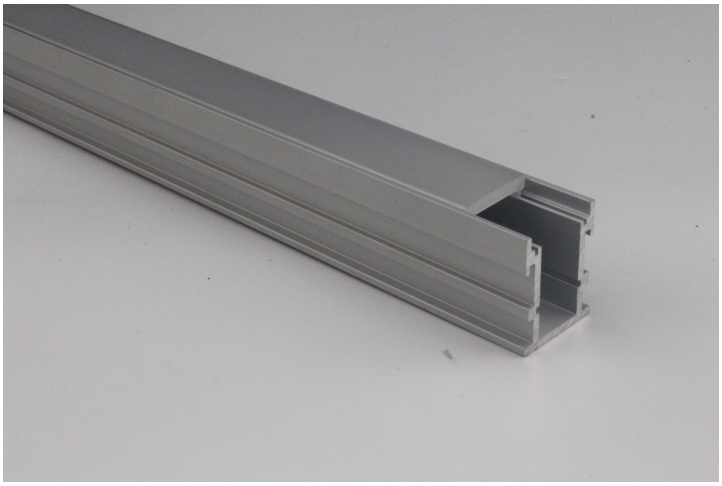

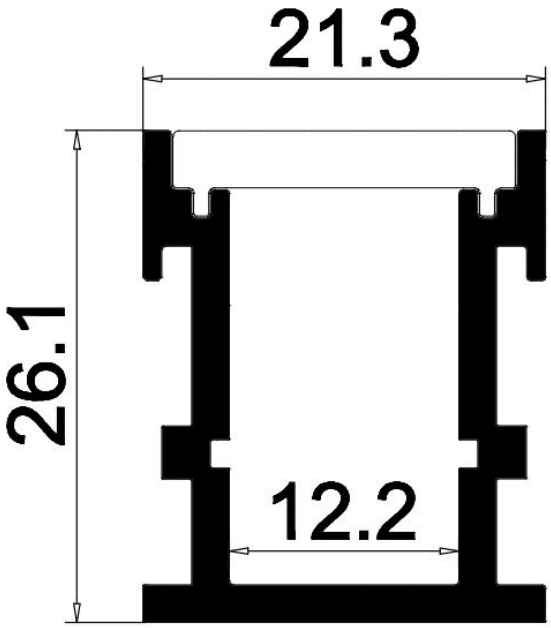

Caractéristiques techniques

LARGEUR	21,3mm
LARGEUR INTÉRIEURE	12,2mm
HAUTEUR	26,1mm
MATIÈRE	Aluminium
ACCESSOIRE INCLUS	Diffuseur
CONDITIONNEMENT	1

Références

NOM COMMERCIAL RÉF. CONSTRUCTEUR	LONGUEUR	TYPE DE CAPOT	COULEUR DU PRODUIT
PR4010-GRIS ENG0300200000016	2,0m	Opale	Gris
PR4010-GRIS-SP ENG0310200000016	Sur-mesure	Opale	Gris

Accessoires associés non inclus
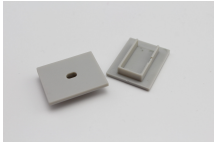
NOM COMMERCIAL RÉF. CONSTRUCTEUR	DESCRIPTION	COULEUR	MATIERE	ILLUSTRATION
PR4010-1GRIS ENG0309901000153	PR4010 BOUCHON DE FINITION GRIS VENDU PAR 2	Gris	ABS