PR3001-GRIS

Profilé tableau

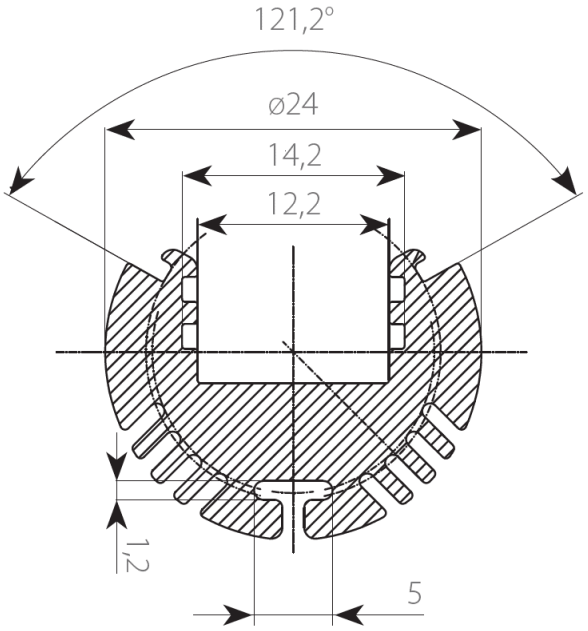

Caractéristiques techniques

LARGEUR	24,0mm
LARGEUR INTÉRIEURE	12,2mm
HAUTEUR	24,0mm
MATIÈRE	Aluminium
ACCESSOIRE INCLUS	Diffuseur
CONDITIONNEMENT	1

Les Profilés, Spécifiques

Références

NOM COMMERCIAL RÉF. CONSTRUCTEUR	LONGUEUR	TYPE DE CAPOT	COULEUR DU PRODUIT
PR3001-2M-GRIS ENG0300100000022	2,0m	Opale	Gris
PR3001-SP-GRIS ENG0310100000021	Sur-mesure	Opale	Gris

Accessoires associés non inclus

NOM COMMERCIAL RÉF. CONSTRUCTEUR	DESCRIPTION	COULEUR	MATIERE	ILLUSTRATION
PR3001-2-GRIS ENG0309901000142	PR3001 BOUCHON DE FINITION GRIS VENDU PAR 2	Gris	Zinc,Aluminiu	
PR3001-3-GRIS ENG0309906000096	PR3001 BRAS DEPORT VENDU A LUNITE	Gris	Métal	