# PR2006C-GRIS

**Profilé corniche**

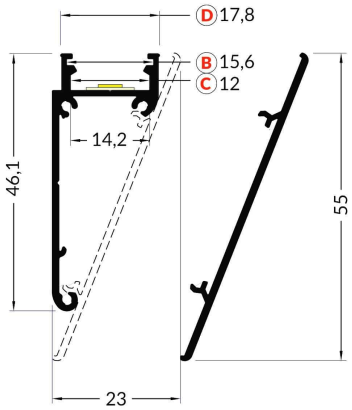


## Caractéristiques techniques

| | |
|---|---|
| **LARGEUR** | 23,0mm |
| **LARGEUR INTÉRIEURE** | 14,0mm |
| **HAUTEUR** | 55,0mm |
| **MATIÈRE** | Aluminium |
| **POIDS** | 527g/m |
| **ACCESSOIRE INCLUS** | Diffuseur C |
| **CONDITIONNEMENT** | 1 |

# Les Profilés, Spécifiques

## Références

| NOM COMMERCIAL<br>RÉF. CONSTRUCTEUR | LONGUEUR | TYPE DE CAPOT | COULEUR DU PRODUIT |
|---|---|---|---|
| **PR2006C-GRIS**<br>ENG0300100000004 | 2,0m | Opale | Gris |
| **PR2006C-GRIS-SP**<br>ENG0310100000003 | Sur-mesure | Opale | Gris |

## Accessoires associés non inclus

| NOM COMMERCIAL<br>RÉF. CONSTRUCTEUR | DESCRIPTION | COULEUR | MATIERE | ILLUSTRATION |
|---|---|---|---|---|
| **PR2006-5-90H-GRIS**<br>ENG0309905000029 | PR2006 PROFILE D'ANGLE 90° ECLAIRAGE VERS LE HAUT GRIS | Gris | Aluminium | |
| **PR2006-2**<br>ENG0309902000037 | PR2006 CLIPS DE FIXATION VENDU PAR 2 | Gris | Aluminium | |
| **PR2006C-1-GRIS**<br>ENG0309901000051 | PR2006C BOUCHON DE FINITION GRIS VENDU PAR 2 | Gris | ABS | |