PR2001CN-NOIR

Profilé d'angle

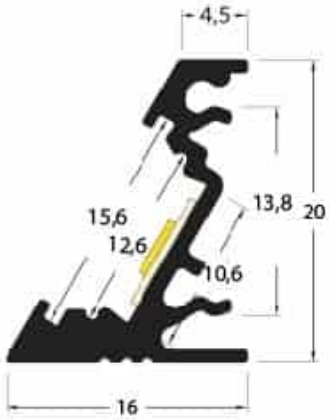

Caractéristiques techniques

LARGEUR	20,0mm
LARGEUR INTÉRIEURE	10,6mm
HAUTEUR	16,0mm
MATIÈRE	Aluminium
ACCESSOIRE INCLUS	Diffuseur noir
CONDITIONNEMENT	1

Références

NOM COMMERCIAL RÉF. CONSTRUCTEUR	LONGUEUR	TYPE DE CAPOT	COULEUR DU PRODUIT
PR2001CN-NOIR ENG0300000000023	2,0m	Noir	Noir
PR2001CN-NOIR-SP ENG0310000000020	Sur-mesure	Noir	Noir

Accessoires associés non inclus

NOM COMMERCIAL RÉF. CONSTRUCTEUR	DESCRIPTION	COULEUR	MATIERE	ILLUSTRATION
PR2000-5-180X ENG0309906000004	PR2000 ANGLE CONNECTEUR 180° X GRIS POUR JOINDRE 2 PROFILES	Gris	Aluminium	
PR2000-2X2 ENG0309902000028	PR2000 CLIPS X2 RESSORT INOX VENDU PAR 2 POUR FIXER LE PROFILE	Gris	Aluminium	
PR2000-2U3 ENG0309906000131	PR2000 CLIPS U3 INOX VENDU PAR 2 POUR FIXER LE PROFILE	Gris		
PR2000-2U2 ENG0309902000021	PR2000 CLIPS U2 INOX VENDU PAR 2 POUR FIXER LE PROFILE	Gris	Inox	

Les Profilés, Basiques

NOM COMMERCIAL RÉF. CONSTRUCTEUR	DESCRIPTION	COULEUR	MATIERE	ILLUSTRATION
PR2001-5-90-NOIR ENG0309902000036	PR2001 ANGLE90° NOIR CONNEXION ENTRE 2 PROFILES	Noir	Aluminium	
PR2001-1-NOIR ENG0309901000024	PR2001 BOUCHON DE FINITION NOIR VENDU PAR 2	Noir	ABS	