PR1041N-GRIS

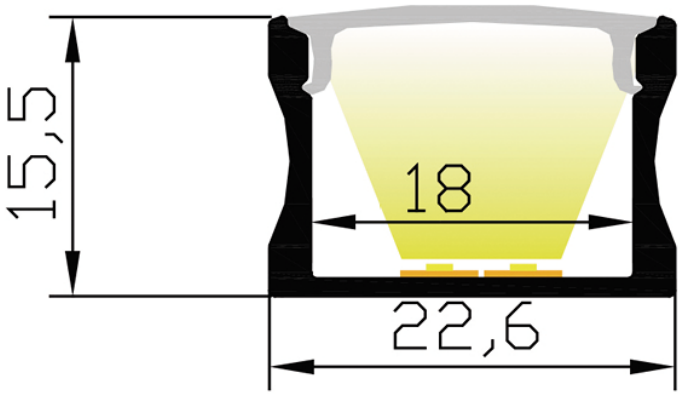

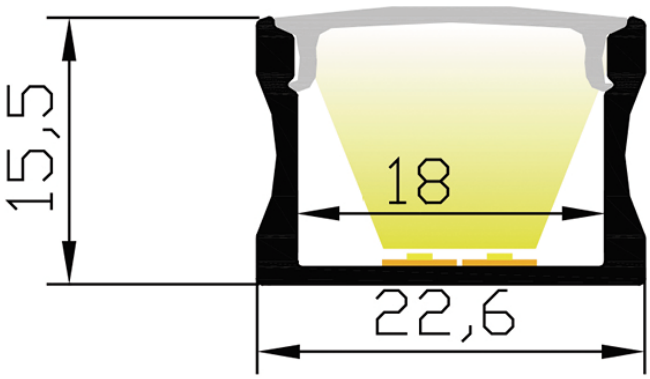

Caractéristiques techniques

LARGEUR	22,6mm
LARGEUR INTÉRIEURE	18,0mm
HAUTEUR	8,5mm
MATIÈRE	Aluminum
ACCESSOIRE INCLUS	Diffuseur
CONDITIONNEMENT	1 pièce

Accessoires associés non inclus
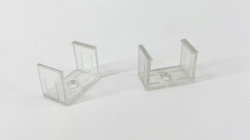
NOM COMMERCIAL RÉF. CONSTRUCTEUR	DESCRIPTION	COULEUR	MATIERE	ILLUSTRATION
PR1041-1GRIS ENG0309901000247	PR1041 BOUCHONS GRIS VENDU PAR 2	Gris	Plastique	
PR1041-2 ENG0309902000065	PR1041 CLIPS PLASTIQUE VENDU PAR 2	Transparent	Plastique