# PR1005O-BLANC

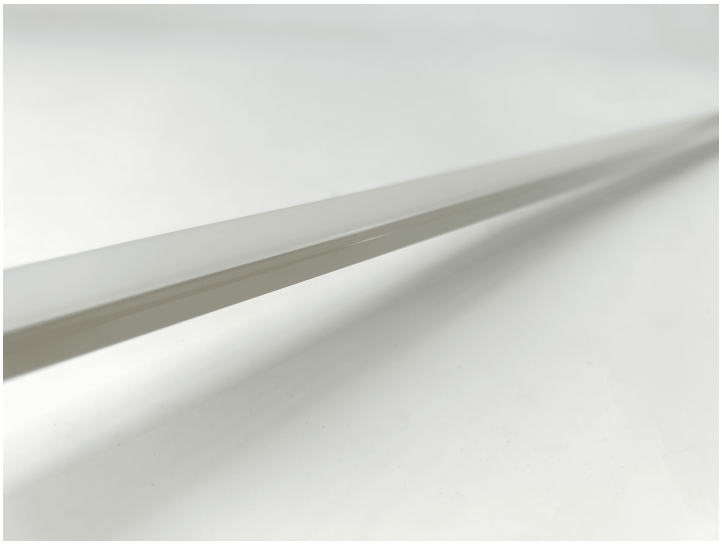

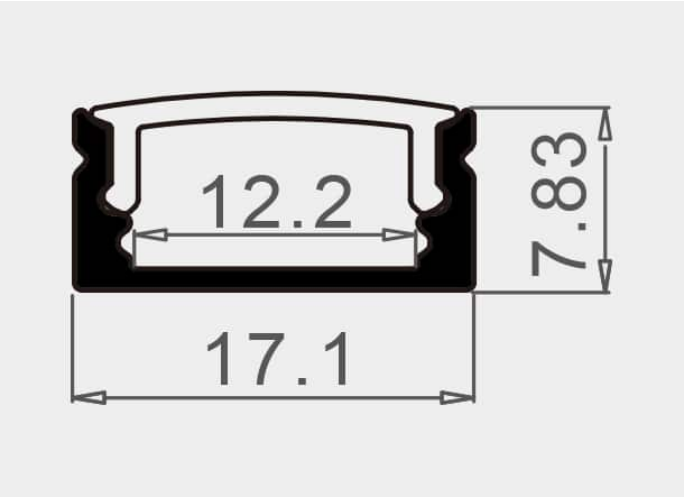


## Caractéristiques techniques

| | |
|---|---|
| **LARGEUR** | 17,1mm |
| **LARGEUR INTÉRIEURE** | 12,2mm |
| **HAUTEUR** | 7,83mm |
| **MATIÈRE** | Aluminium |
| **POIDS** | 145g/m |
| **ACCESSOIRE INCLUS** | Diffuseur |
| **CONDITIONNEMENT** | 1 |

## Références

| NOM COMMERCIAL<br>RÉF. CONSTRUCTEUR | LONGUEUR | TYPE DE CAPOT | COULEUR DU PRODUIT |
|---|---|---|---|
| **PR1005O-BLANC**<br>ENG0300000000245 | 2m | Opale | Blanc |
| **PR1005O-BLANC-3M**<br>ENG1200000000140 | 3,0m | Opale | Blanc |
| **PR1005O-BLANC-SP**<br>ENG0310000000209 | Sur-mesure | Opale | Blanc |

## Accessoires associés non inclus

| NOM COMMERCIAL<br>RÉF. CONSTRUCTEUR | DESCRIPTION | COULEUR | MATIERE | ILLUSTRATION |
|---|---|---|---|---|
| **PR1006-2**<br>ENG0309902000004 | PR1006 CLIPS DE FIXATION VENDU PAR 2 COMPATIBLE PR1005 | Gris | Inox | |
| **PR1005-6**<br>ENG0309902000061 | PR1005 CLIPS DE FIXATION ALUMINIUM VENDU PAR 2 | Gris | | |
| **PR1005-4**<br>ENG0309906000121 | PR1005 CONNECTEUR ANGLE 180° PLASTIQUE | Blanc | Plastique | 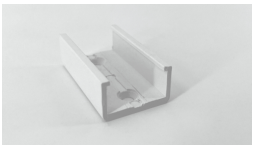 |
| **PR1005-3**<br>ENG0309902000060 | PR1005 CLIPS ANGLE 90° PLASTIQUE VENDU PAR 2 | Transparent | | |

# Les Profilés, Basiques

| NOM COMMERCIAL<br>RÉF. CONSTRUCTEUR | DESCRIPTION | COULEUR | MATIERE | ILLUSTRATION |
|---|---|---|---|---|
| **PR1005-2**<br>ENG0309902000003 | PR1005 CLIPS DE FIXATION<br>VENDU PAR 2 | Gris | Polycarbonate | |