SE1023 3W

Spot LED agencement

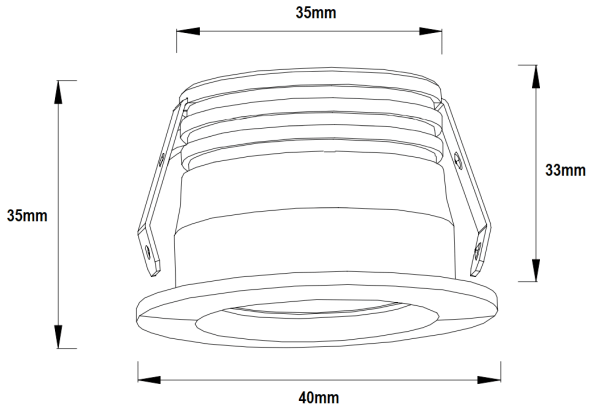

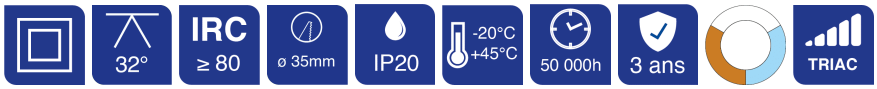

Caractéristiques techniques

DIAMÈTRE	40,0mm
PUISSANCE MAXIMALE	3,0W
TENSION D'ALIMENTATION	230Vac
DIMENSIONS D'ENCASTREMENT	∅35,0mm
ACCESSOIRE INCLUS	Driver de classe II variable 100mA avec connectique au secondaire (14 cm sur le spot et 16 cm sur le driver)
POIDS	76,0g
MATIÈRE	Aluminium
HAUTEUR ENCASTRÉE	33,0mm
HAUTEUR	35,0mm
CONDITIONNEMENT	1

Références

NOM COMMERCIAL RÉF. CONSTRUCTEUR	TEINTE	FLUX	EFFICACITÉ LUMINEUSE	COULEUR DU PRODUIT
SE1023-CCT ENG0610100000004	3000°K/4000°K/5700°K	220lm	60lm/W	Blanc