PE70450 450W DALI 25°/60°/ASY

Projecteur LED symétrique/asymétrique variation DALI

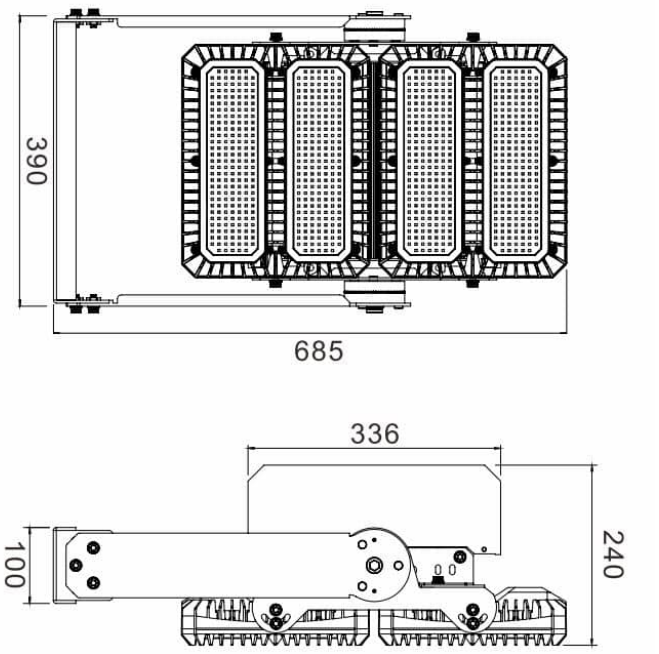

230 VAC | DALI | IRC ≥ 80 | IP66 | IK10 | -20°C +50°C | 97 000h | 3 ans

Caractéristiques techniques

LARGEUR	685,0mm
LONGUEUR	390,0mm
HAUTEUR	240,0mm
MATIÈRE	Aluminium,Polycarbonate
POIDS	19,2kg
TENSION D'ALIMENTATION	100-240Vac
PUISSANCE MAXIMALE	450,0W
CONDITIONNEMENT	1

Références

NOM COMMERCIAL RÉF. CONSTRUCTEUR	TEINTE	FLUX	EFFICACITÉ LUMINEUSE	TYPE DE VARIATION	COULEUR DU PRODUIT
PE70450-DALI-25/60/ASY-B ENG0810200000026	3000°K	59200lm	125lm/W	DALI	Noir
PE70450-DALI-25/60/ASY-B ENG0810200000027	4000°K	62850lm	125lm/W	DALI	Noir
PE70450-DALI-25/60/ASY-B ENG0810200000028	5700°K	66500lm	125lm/W	DALI	Noir